CONFIGURAÇÃO DE PENAS P/ PLOTAGEM

COR		ESP.
1	07	0,1
2	07	0,2
3	07	0,3
4	07	0,4
5	07	0,5
6	07	0,6
7	07	0,25
8	07	0,09
9	07	0,15
140	140	0,15
162	162	0,15

PLANTA DE DISTRIBUIÇÃO – BOOSTER VILA VERDE

ESCALA 1/25

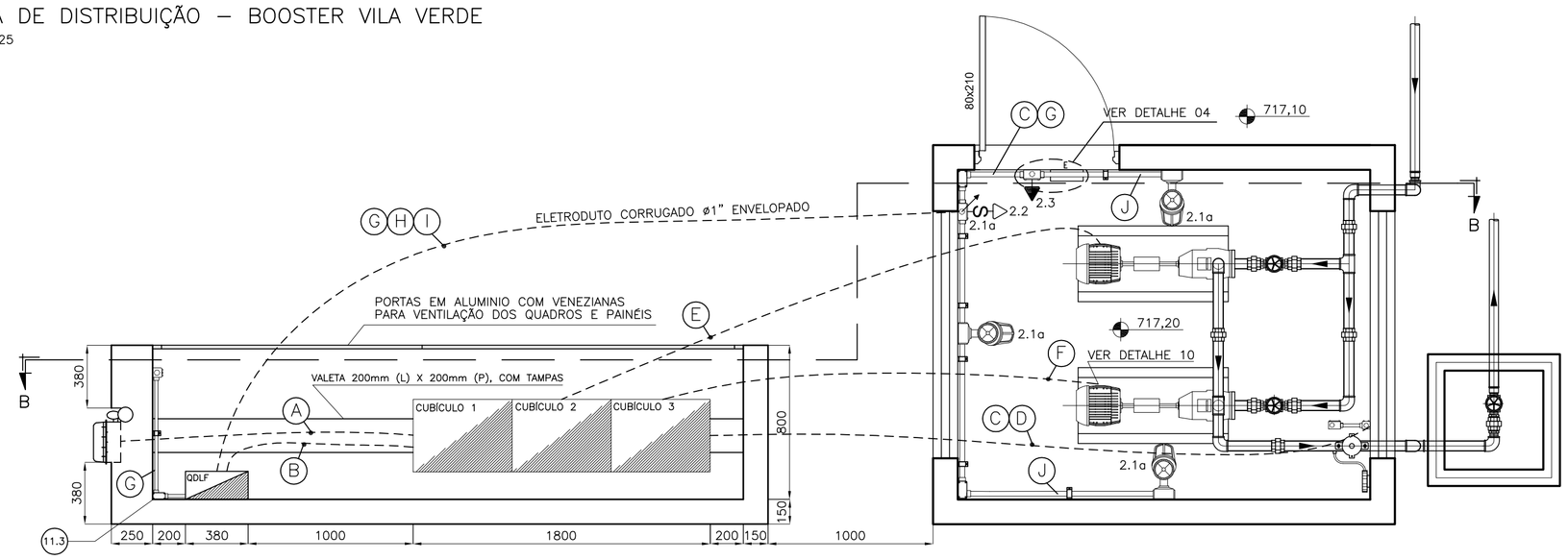

CORTE B–B – BOOSTER VILA VERDE

ESCALA 1/25

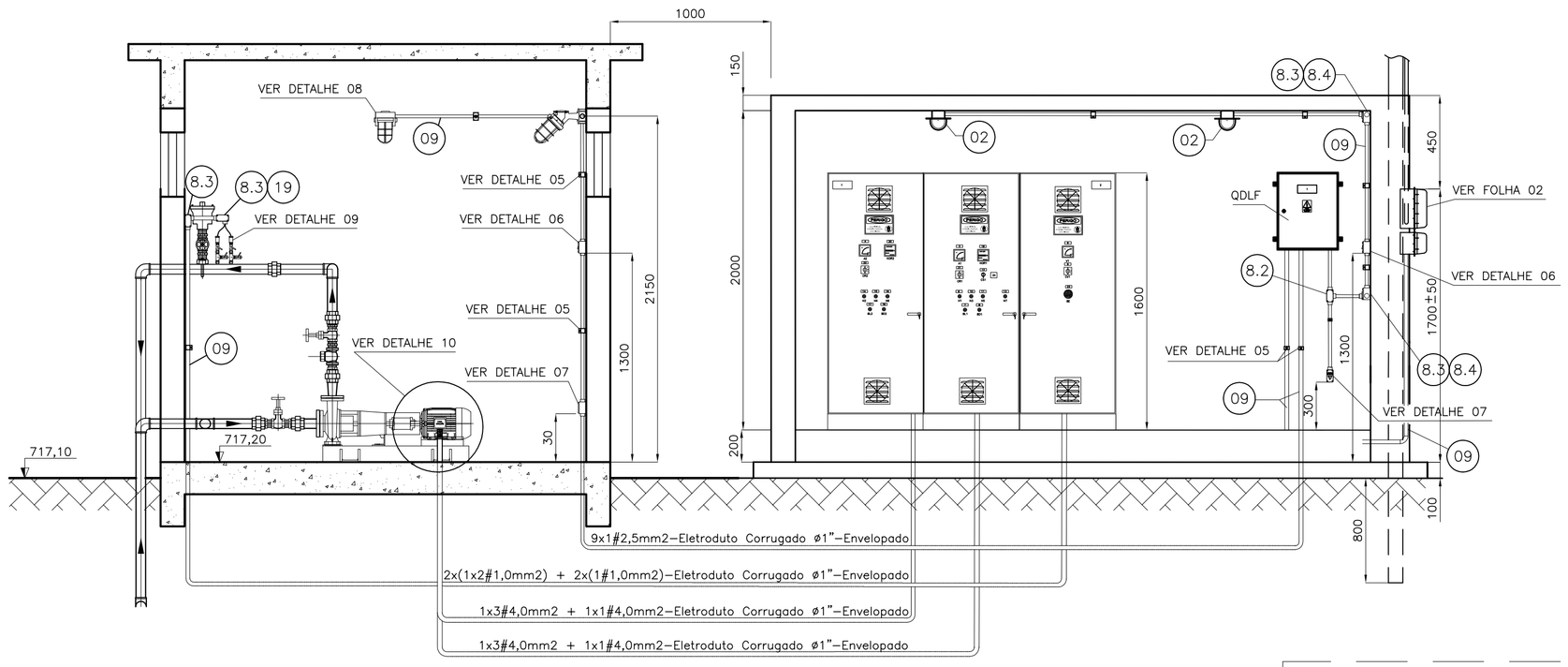

A — CIRCUITO 1 – ALIMENTAÇÃO CCM – 4x1cond.#10mm2 Vermelho (R), Azul (S) e Branco (T)
Azul Claro (Neutro) – 0,6/1kV

B — CIRCUITO 1.4 – ALIMENTAÇÃO QDLF – #1x3cond.(4mm2) Vermelho (R), Azul (S) +
Azul Claro (Neutro) + #1x1cond.(4mm) Verde–Amarelo – 0,6/1kV

C — CIRCUITO 1.10 – TRANSMISSOR DE PRESSÃO BOMBA 1 – #1x2cond.(1,0mm2) Vermelho (+)
Preto (–), + #1x1cond.(1mm) Verde–Amarelo (Terra) 0,6/1kV

D — CIRCUITO 1.11 – TRANSMISSOR DE PRESSÃO BOMBA 2 – #1x2cond.(1,0mm2) Vermelho (+)
Preto (–) + #1x1cond.(1mm) Verde–Amarelo (Terra) 0,6/1kV

E — CIRCUITO 1.14 – BOMBA1 – #1x3cond.(4mm2) Vermelho (R), Azul (S) e Branco (T)
+ #1x1cond.(4mm2) Verde–Amarelo 0,6/1kV

F — CIRCUITO 1.15 – BOMBA2 – #1x3cond.(4mm2) Vermelho (R), Azul (S) e Branco (T)
+ #1x1cond.(4mm2) Verde–Amarelo 0,6/1kV

G — CIRCUITO 2.1 – ILUMINAÇÃO – #1x1cond.(2,5mm2) Vermelho (R)
+ #1x1cond.(2,5mm)Azul Claro + #1x1cond.(2,5mm2) Verde–Amarelo 0,6/1kV

H — CIRCUITO 2.2 – TOMADAS – #2x1cond.(2,5mm2) Vermelho (R), Azul (S)
+ #1x1cond.(2,5mm2) Verde–Amarelo 0,6/1kV

I — CIRCUITO 2.3 – ILUMINAÇÃO DE EMERGÊNCIA– #1x1cond.(2,5mm2) Vermelho (R)
+ #1x1cond.(2,5mm)Azul Claro + #1x1cond.(2,5mm2) Verde–Amarelo 0,6/1kV

J — CIRCUITO 2.1 – RETORNO ILUMINAÇÃO – #1x1cond.(2,5mm2) Marrom +
#1x1cond.(2,5mm)Azul Claro + #1x1cond.(2,5mm2) Verde–Amarelo 0,6/1kV

DETALHE 04 – ILUMINAÇÃO DE EMERGÊNCIA

S/ESCALA

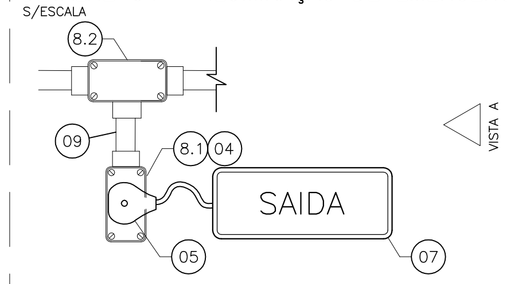

VISTA A

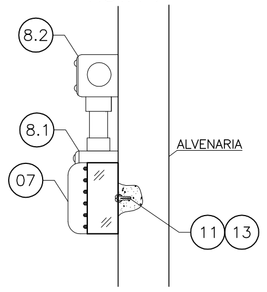

DETALHE 05 – ABRAÇADEIRA TIPO "D"

S/ESCALA

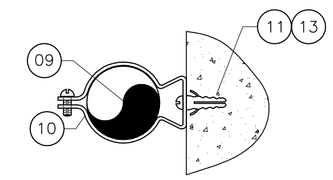

DETALHE 08 – FIXAÇÃO DA ARANDELA

S/ESCALA

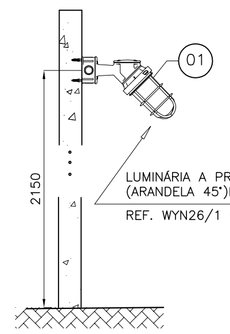

DETALHE 06 – INTERRUPTOR DE UMA SEÇÃO

S/ESCALA

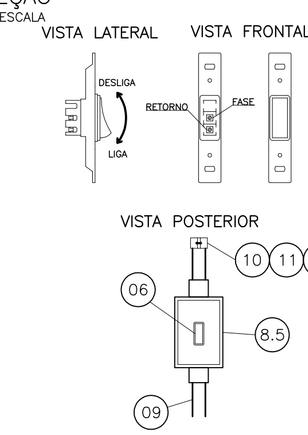

DETALHE 09 – INSTALAÇÃO DO TRANS. DE PRESSÃO

S/ESCALA

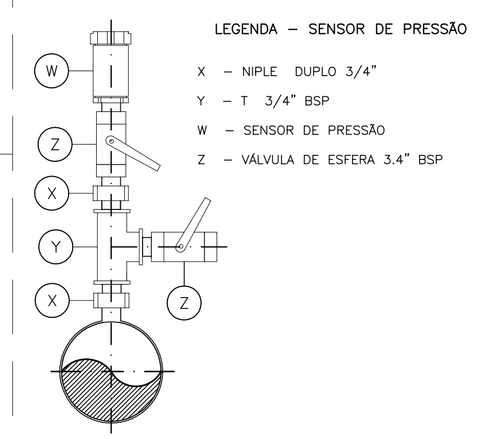

DETALHE 07 – TOMADA DE SERVIÇO

S/ESCALA

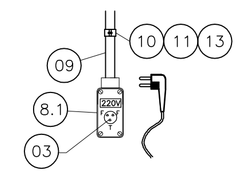

DETALHE 10 – ALIMENTAÇÃO DOS MOTORES NA POSIÇÃO HORIZONTAL

S/ ESCALA

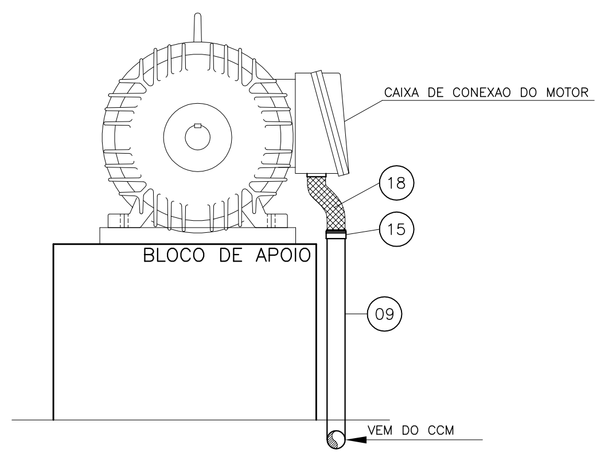

VISTA AXIAL

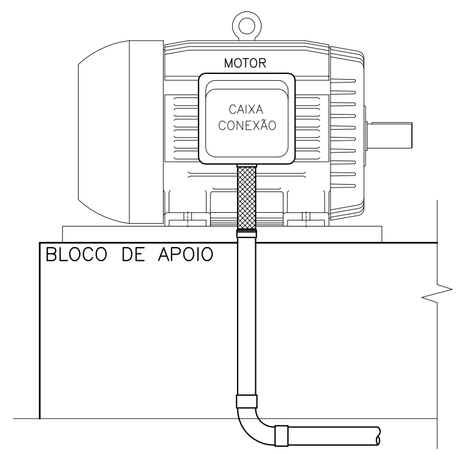

VISTA LATERAL

SIMBOLOGIA

SÍMBOLO	DESCRIÇÃO
S	INTERRUPTOR SIMPLES – H=130cm
	LUMINÁRIA A PROVA DE TEMPO, TIPO ARANDELA 45°
E	LUMINÁRIA DE EMERGÊNCIA DE LED
	TOMADA BAIXA 2P+T MONOFÁSICA, NOVO PADRÃO BRASILEIRO – H=30cm
	TOMADA MÉDIA 2P+T MONOFÁSICA, NOVO PADRÃO BRASILEIRO – H=130cm
	TOMADA ALTA 2P+T BIFÁSICA, NOVO PADRÃO BRASILEIRO – H=220cm
	QUADRO DE DISTRIBUIÇÃO
	CONDULETE EM PVC TIPO "X"
	CONDULETE EM PVC TIPO "LR"
	CONDULETE EM PVC TIPO "LL"
	CONDULETE EM PVC TIPO "T"
	CONDULETE EM PVC TIPO "LB"
	CONDULETE EM PVC TIPO "TB"
	CONDULETE EM PVC TIPO "E"
	CONDULETE EM PVC TIPO "C"
	CONDUTOR RETORNO, FASE, NEUTRO E TERRA

NOTAS

01–DIMENSÕES EM MILÍMETRO, EXCETO ONDE INDICADO.
02–OS NÚMEROS INSCRITOS NUM CÍRCULO EX.: (2), INDICAM O ITEM DA LISTA DE MATERIAL, CONTIDA NESTA PRANCHA.
03–EM ELETRODUTOS COM TERRA COMPARTILHADO, USAR CABO DE TERRA DE SEÇÃO IGUAL A MAIOR SEÇÃO DOS CIRCUITOS NO ELETRODUTO.
04–A ALIMENTAÇÃO DOS QUADROS SERÁ COM CABO DE 0,6/1kV E ISOLAMENTO EPR, OS CONDUTORES DOS CIRCUITOS TERMINAIS SERÃO EM COBRE FLEXÍVEL, CLASSE DE ENCORDOAMENTO "5", COM ISOLAMENTO EM EPR, 0,6/1kV. VERIFICAR A BITOLA DO CONDUTOR NO QUADRO DE CARGAS.
05–AS EMENDAS DAS FIAÇÕES ELÉTRICAS SERÃO FEITAS NO INTERIOR DAS CAIXAS DE PASSAGEM, DEVENDO SER ESTANHADAS E SOLDADAS.
06–NA DISTRIBUIÇÃO DE QUALQUER CIRCUITO, OS CABOS NEUTRO DEVERÃO SER EXCLUSIVOS.
07–OS BARRAMENTOS DE TERRA NOS QUADROS DEVERÃO ESTAR ELETRICAMENTE LIGADOS ÀS CARÇAÇAS (MASSAS) DOS MESMOS.
08–ELETRODUTOS DEVERÃO SER FIXADOS POR ABRAÇADERAS, A CADA 1 METRO.
09–ELETRODUTOS NÃO COTADOS DEVERÃO SER DE ø1".
10–DEVERÃO SER COLOCADAS ETIQUETAS ACRÍLICAS PARA IDENTIFICAÇÃO DE CIRCUITOS EM TODOS OS DISJUNTORES.
11–OS QUADROS SERÃO LIVRES DE QUALQUER OBSTÁCULO (NO MÍNIMO 80cm).
12–TODAS AS PARTES METÁLICAS NÃO ATIVAS DEVERÃO FORMAR UM SISTEMA ELETRICAMENTE NEUTRO E LIGADO À MALHA DE ATERRAMENTO.
13–TODO CONDUTOR NEUTRO SERÁ ISOLADO E IDENTIFICADO NA COR AZUL–CLARO, COM O MESMO ISOLAMENTO DOS CONDUTORES FASE.
14–PARA DETALHAMENTO DO QDLF VER PRANCHA Nº 0876.DS.046.E.0049/00
15–TODO CONDUTOR DE PROTEÇÃO (TERRA) DEVERÁ SER ISOLADO E IDENTIFICADO NA COR VERDE–AMARELA, COM O MESMO ISOLAMENTO DOS CONDUTORES FASE.
16–OS DISJUNTORES DEVERÃO SER UNIPOLARES, BIPOLARES E TRIPOLARES, NÃO SE PERMITINDO A CONEXÃO MECÂNICA DOS MESMOS.
17–TODOS OS INTERRUPTORES DEVERÃO SER IDENTIFICADOS COM PLAQUETAS INFORMANDO O CIRCUITO A QUE PERTENCEM.

LISTA DE MATERIAL

ITEM	DESCRIÇÃO	QUANT.
01	LUMINÁRIA A PROVA DE TEMPO (ARANDELA EM 45°) EM ALUMÍNIO COM LÂMPADA INCANDESCETE 127/100W, REF.:WY26/1; WETZEL.	3
02	LUMINÁRIA A PROVA DE TEMPO, REF. IPT-28 WETZEL C/ LÂMPADA INCANDESCENTE 127V-100W	2
03	TOMADA 2P+T E UNIVERSAL - 250V, 23A MONTADA NA TAMPA DE CONDULETE DE ALUMÍNIO, ENTRADA ROSQUEADA Ø1". REF.:PIAL OU EQUIVALENTE.	3
04	CURVA 90º DE Ø1" EM AÇO GALVANIZADO REF. DAISA OU EQUIVALENTE	1
05	PLUGE PARA TOMADA DE 10A, PADRÃO BRASILEIRO, 2P+T. REF.:PIAL OU EQUIVALENTE.	1
06	INTERRUPTOR SIMPLES 250V, 10A , MONTADO NA TAMPA DE CONDULETE, ENTRADA COM ROSCA GÁS Ø1". REF.: DAISA OU EQUIVALENTE.	2
07	LUMINÁRIA DE EMERGÊNCIA DE LED BIVOLT (127/220), 39 LEDS, AUTONOMIA 6HRS. REF.: LUM-EMERG-39LEDS-PLUS AVANT	1
08	CONDULETE, Ø1" EM AÇO GALVANIZADO, FORNECIDO COM TAMPA. REF.:DAISA OU EQUIVALENTE.	
8.1	TIPO "E"	2
8.2	TIPO "T"	3
8.3	TIPO "LL"	5
8.4	TIPO "LR"	3
8.5	TIPO "C"	3
09	ELETRODUTO DE AÇO GALVANIZADO Ø1", PAREDE GROSSA, FORNECIDO COM 1 LUVA EM UMA DAS EXTREMIDADES, ROSCA GÁS E EM PEÇAS DE 3000MM DE COMPRIMENTO. REF.: DAISA OU EQUIVALENTE	10
10	ABRAÇADEIRA "D" Ø1" GALV. À FOGO. REF.: MOPA 115-04-1	20
11	PARAFUSO CABEÇA REDONDA ROSCA SOBERBA COM PONTA AGULHA GALVANIZADO À FOGO PARA BUCHA S-8	40
12	PARAFUSO CABEÇA REDONDA ROSCA SOBERBA COM PONTA AGULHA GALVANIZADO À FOGO PARA BUCHA S-10	40
13	BUCHA DE NYLON S8. REF.: MOPA 114-51-8	40
14	BUCHA DE NYLON S10. REF.: MOPA 114-51-8	40
15	LUVA DE AÇO GALVANIZADO COM ROSCA PARA ELETRODUDO Ø1". REF.: DAISA OU EQUIVALENTE	10
16	CABO UNIPOLAR FLEXÍVEL FORMADO POR FIOS DE COBRE ELETROLÍTICO NU, TEMPERA MOLE. ENCORDOAMENTO CLASSE 5 COM ISOLAÇÃO EM EPR (90°C) - 0,6/1KV. REF.:PIRELLI OU EQUIVALENTE.	
16.1	#2,5 MM², COR MARROM	30m
16.2	#2,5 MM², COR VERMELHO.	50m
16.3	#2,5 MM², COR AZUL	50m
16.4	#2,5 MM², COR BRANCO	50m
16.5	#2,5 MM², COR AZUL CLARO	200m
16.6	#2,5 MM², COR VERDE-AMARELO	200m
16.7	#4,0 MM², COR VERDE-AMARELO	45m
17	CABO MULTIPOLAR FLEXÍVEL FORMADO POR FIOS DE COBRE ELETROLÍTICO NU, TEMPERA MOLE. ENCORDOAMENTO CLASSE 5 COM ISOLAÇÃO EM EPR (90°C) - 0,6/1KV. REF.:PIRELLI OU EQUIVALENTE.	
17.1	3x#4,0MM², CORES VERMELHO. AZUL E BRANCO	30m
17.2	3x#1,0 MM², CORES VERMELHO, PRETO, VERDE-AMARELO	30m
17.3	3x#4,0MM², CORES VERMELHO. AZUL E AZUL CLARO	15
18	ELETRODUTO METALICO FLEXÍVEL REVESTIDO (MACHO-MACHO)	1m
19	PRENSA CABO 1"	1

ESTE DESENHO É PROPRIEDADE DA COMPANHIA ESPÍRITO SANTENSE DE SANEAMENTO – CESAN E NÃO PODE SER COPIADO SEM SUA AUTORIZAÇÃO.

NÚMEROS	TÍTULOS	Nº	LOCAL	DISCRIMINAÇÃO	DES.	DIV.	GER.	DATA
PRINCIPAIS DESENHOS DE REFERÊNCIA		REVISÃO						

CANCELA E SUBSTITUI O DESENHO NÚMERO:

CANCELADO E SUBSTITUÍDO PELO DESENHO NÚMERO:

CENTRO DE DOCUMENTAÇÃO
RECEBIDO: / /
Nº DOC.: ASS.:
APROVAÇÃO CESAN:
ASS.: MATR.:
UNID.: DATA: / /
ESTA APROVAÇÃO NÃO ISENTA A CONTRATADA DE SUAS RESPONSABILIDADES LEGAIS.

EMITENTE: Etep Consultoria, Gerenciamento e Serviços

PROJETADO:	COORDENADOR:
ANDRE MIRANDA DAHER	ARTUR AUGUSTO OLIVEIRA NEVES
CREA: 16142/D REGIÃO: ES	CREA: 045302/D REGIÃO: RJ
DESENHO: Andre Miranda Daher	Nº DES. PROJETISTA: 0876.DS.046.E.0023/01
DATA: 25 / 06 /2012	

RESPONSÁVEL TÉCNICO: ENGº ARTUR AUGUSTO OLIVEIRA NEVES
CREA: 045302/D REGIÃO: RJ ART Nº08201100209948DATA: 22/02/2011

EMISSÃO CESAN	DATAS
PROJETADO:	
CREA:	
DESENHADO:	
VERIFICADO:	
DIVISÃO:	
GERÊNCIA:	

ENGº WELINGTON LIMA
ENGº NESTOR CORZA JUNIOR
ENGº DOUGLAS OLIVEIRA COUZI

CESAN

MUNICÍPIO: STA MARIA JETIBÁ | DISTRITO: | BAIRRO: SEDE

NOME DO EMPREENDIMENTO: AMPLIAÇÃO DO SISTEMA DE ABASTECIMENTO DE ÁGUA DE SANTA MARIA JETIBÁ

TÍTULO: BOOSTER VILA VERDE
PROJETO ELÉTRICO
PLANTA DE DISTRIBUIÇÃO E DETALHES

ESCALA:	FOLHA:	Nº CESAN	REV:
–	03 / 07	0–000–000–00–0–XX–0000	01